SPI 800 C Irisblende

Artikelnummer: 6881
Variante: Standard

Beschreibung
Die SPI-F sind Irisblenden mit einem Motor zur Steuerung des Luftstroms mit zwei vorgegebenen Einstellungen. Die Einstellungen der minimalen und maximalen Luftmenge erfolgt mit Hilfe eines Messnippels und werden mechanisch mit den Klappenanschlägen fixiert. Die SPI-F-Modelle haben einen niedrigen Geräuschpegel und erzeugen einen zentrisch strukturierten Luftstrom. Sie sind ideal für den Einsatz als verstellbare, motorisierte Drossel.
Ausführung
Diese Reguliervorrichtung besteht aus einer SPI-Irisblende mit einem Stellglied für den Zwangsluftstrom. Sie ist aus verzinktem Stahlblech gefertigt und mit Messpunkten zur einfachen Einrichtung ausgestattet. Die Blenden sind mit Belimo-Stellgliedern vom Typ LM24A oder LM230A ausgestattet. Die Versionen der Blende Typ LM24A-SR (Belimo) können mit einem 0-10 V Steuersignal geregelt werden.
Montage
Die SPI-F-Irisblende muss mit definierten Mindestabständen installiert werden, um die Abweichung im Luftstrom zu minimieren. Für eine Reduzierung oder Vergrößerung des Rohrdurchmessers auf die nächste Baugröße sind keine speziellen Abstände vorgegeben. Die SPI ermöglicht präzise Luftstrommessungen an allen Punkten, auch an Punkten, welche nah an ungeraden Strömungswegen liegen, wie z.B. T-Stücke, Bögen und Punkte vor Luftauslässe.
Mindestabstände
Vor Bogen1 x D
Nach Bogen1 x D
Vor T-Stück3 x D
Nach T-Stück1 x D
Vor Luftauslass3 x D

Technische Daten

Nenndaten		
Luftdichtheitsklasse	C	

Abmessungen und Gewichte		
Gewicht	25	kg

Leistung

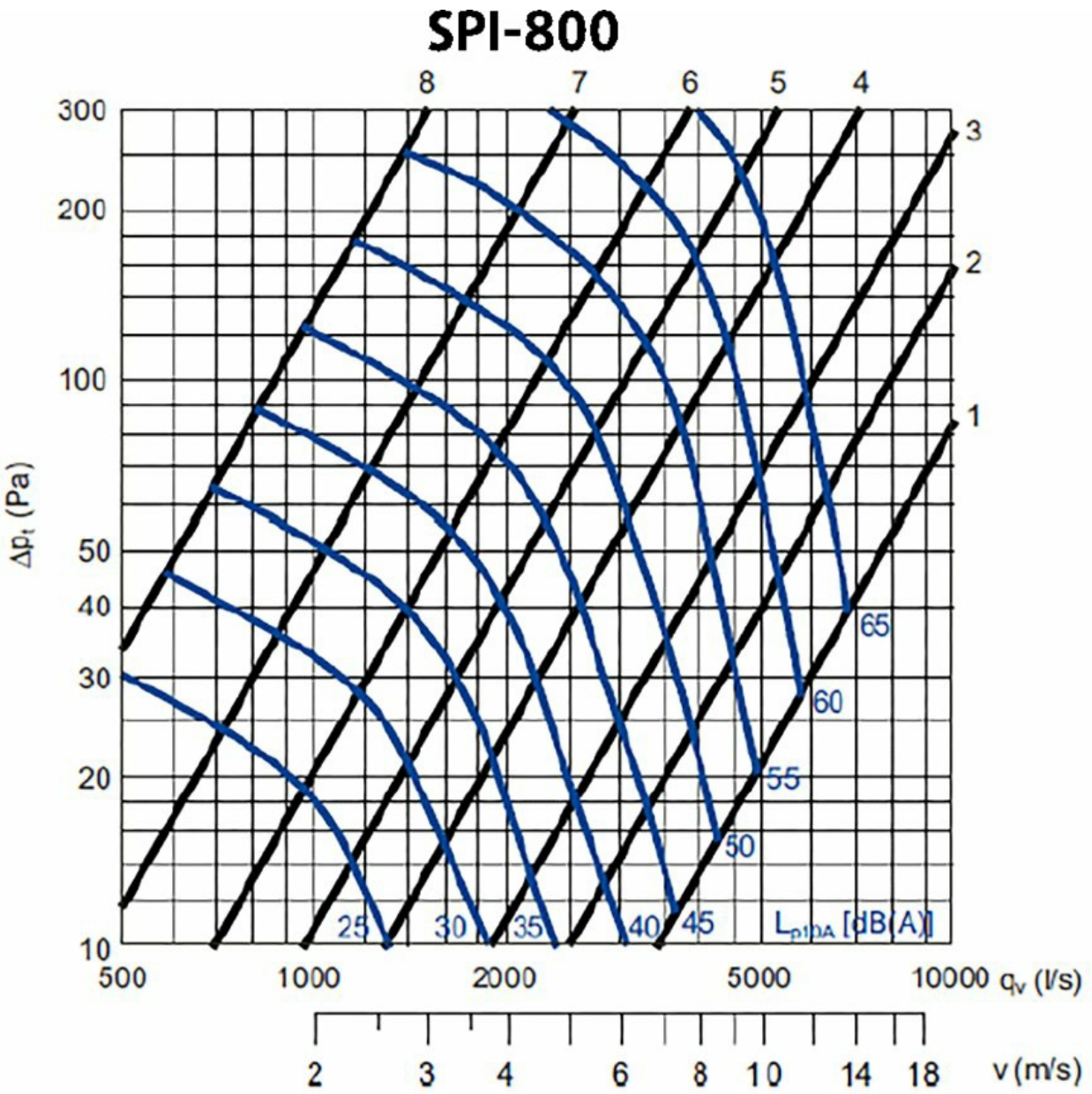
SPI-800
8
7
6
5
4
3
2
1
300
200
100
50
40
30
20
10
Δpt (Pa)
65
60
55
50
45
40
35
30
25
Lp1pA [dB(A)]
500
1000
2000
5000
10000
qv (l/s)
2
3
4
6
8
10
14
18
v (m/s)

Abmaße

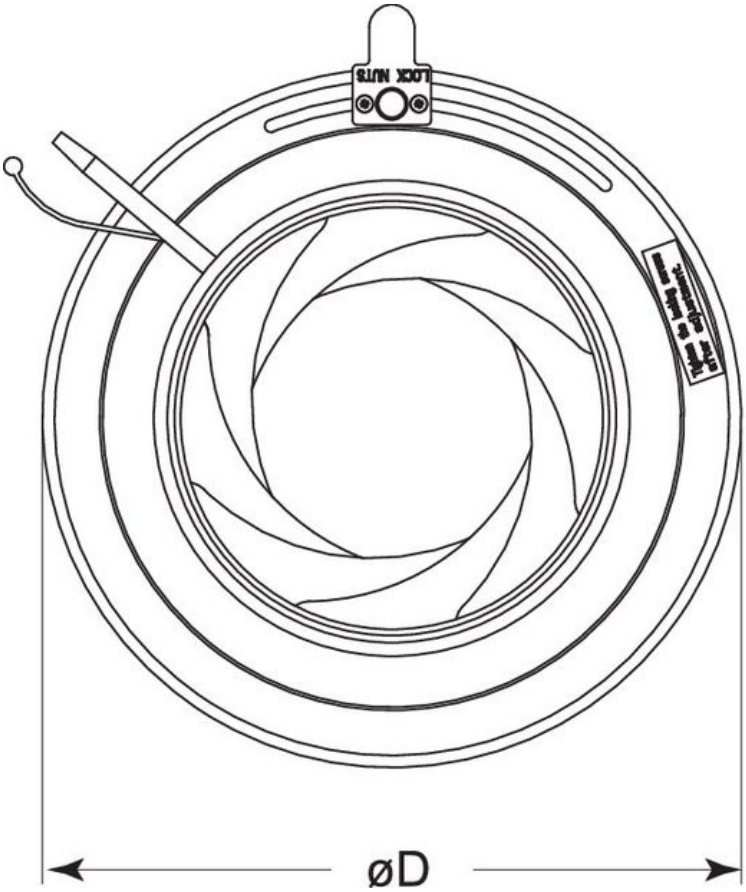

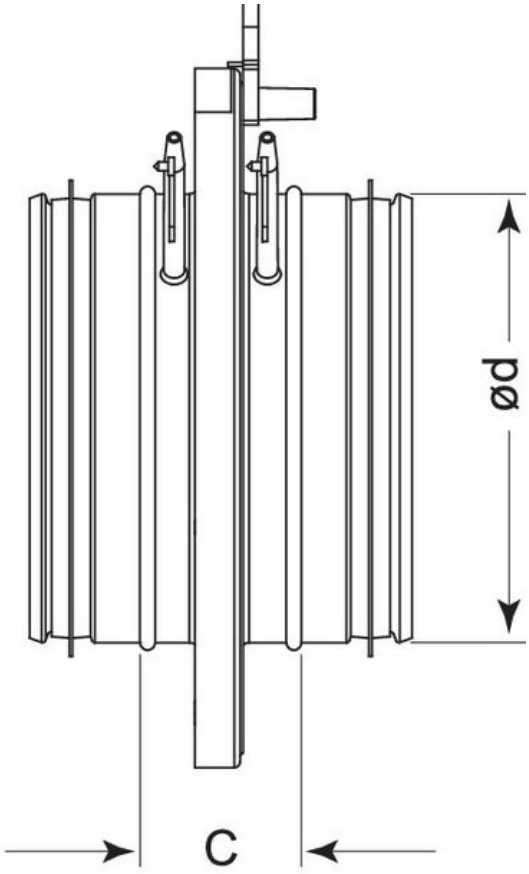

	ød	C	øD
SPI 80	79	58	134
SPI 100	99	48	163
SPI 125	124	50	210
SPI 150	149	50	230
SPI 160	159	52	230
SPI 200	199	58	285
SPI 250	249	90	333
SPI 300	299	56	405
SPI 315	314	90	406
SPI 400	399	90	560
SPI 500	499	90	644
SPI 630	629	90	811
SPI 800	798	70	1015

Dokumente

- SPI_K-factor_diagram_20181002.pdf
- SPI IMO_205236_A001.PDF
- BVD IRIS DAMPER SPI ID7.PDF